RADIK HYGIENE

Plattenheizkörper für hohe Anforderungen an Hygiene und Sauberkeit mit glatter Frontplatte und seitlichem Anschluss

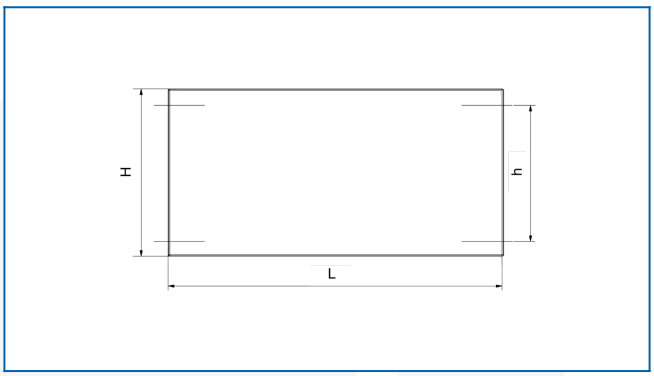

Eingegebene Filter

Wärmeleistung: t_1: 75 °C | t_2: 65 °C | t_i: 20 °C | Δt: 50 °C